SCHICK
create the future

Originale

Manuale operativo

Schick GmbH

Versione 2021/10

Siamo lieti che abbiate scelto uno dei dispositivi tecnicamente avanzati della marca SCHICK e vi auguriamo di poterlo utilizzare con successo e soddisfazione nella vostra attività quotidiana. Abbiamo compilato il presente manuale d'istruzione per consentirvi di familiarizzare con il dispositivo e per fornirvi le indicazioni più importanti relative a funzionamento e manutenzione.

Dati del dispositivo:

Descrizione commerciale: Schick Q3, Q3 Basic, Q3 Profi, Q3 Premium

Numero di serie: Axxx xxx

Tipo: Macchinario tecnico Q3

Produttore: Schick GmbH

Lehenkreuzweg 12
D 88433 Schemmerhofen
Tel. +49 7356 95000
Fax +49 7356 950095
info@schick-dental.de
www.schick-dental.de
www.schick-industrie.de

Data revisione: 2021/10

Indice

1 Informazioni sul manuale d'istruzione ... 6

1.1 Informazioni generali ... 6

1.2 Ulteriore documentazione ... 6

1.3 Immagini e simboli utilizzati ... 6

1.4 Struttura degli avvisi ... 7

1.5 Termini tecnici e abbreviazioni utilizzati ... 8

2 Norme di sicurezza generali ... 8

2.1 Principi ... 8

2.2 Utilizzo conforme ... 8

2.3 Possibili utilizzi non conformi ... 8

2.4 Scelta e qualifiche del personale ... 9

2.5 Luoghi di lavoro per il personale ... 9

2.6 Dispositivi di sicurezza ... 9

Antincendio ... 10

2.7 Segnali di sicurezza ... 10

Significato ... 10

2.8 Misure di sicurezza ... 10

Equipaggiamento di sicurezza personale ... 10

2.9 Norme di sicurezza ... 10

Indicazioni generali ... 10

Durante il trasporto ... 10

Durante il montaggio ... 11

Durante il funzionamento ... 11

Interventi di cura e controllo ... 11

Interventi di manutenzione e riparazione ... 11

Alterazioni strutturali ... 11

2.10 Ampliamento e modifica ... 11

3 Fornitura ... 12

4 Descrizione tecnica 13

4.1 Panoramica 13

4.2 Descrizione del funzionamento 13

4.3 Interfacce 13

4.4 Caratteristiche degli strumenti 14

4.5 Piastrina indicatrice 14

14

5 Trasporto e immagazzinaggio 14

5.1 Trasporto 14

Prerequisiti della sede di utilizzo 14

5.2 Immagazzinaggio 15

Prerequisiti della sede di immagazzinaggio 15

6 Installazione e messa in servizio 15

6.1 Installazione 15

Strumentazione necessaria 15

Misure di sicurezza prima dell'installazione 15

Eseguire l'installazione 15

Montaggio dell'unità di comando alla placca di sospensione 16

6.2 Messa in servizio 17

Collegare l'alimentazione 17

7 Satellite di comando (opzionale, non incluso nella fornitura) 18

8 Powerchip (opzionale, non incluso nella fornitura) 18

9 Funzioni e utilizzo 19

9.1 Accensione e spegnimento delle unità di comando Q3 19

9.2 Funzionamento e display OLED 19

9.3 Utilizzare il manipolo e l'unità di comando 20

9.4 Funzione tempomat 20

Attivare tempomat: 21

9.5 Modifica della direzione di rotazione del manipolo 21

9.6 Cambio degli strumenti sul manipolo 21

10 Supporto in caso di guasti 22

10.1 Procedura in caso di guasti o errori 22

10.2 Messaggi di guasto e di errore 22

11 Interventi di pulizia e controllo per l'operatore 24

11.1 Indicazioni generali 24

11.2 Programma di pulizia e controllo 24

11.3 Eseguire interventi di cura e controllo 24

Smontaggio e pulizia della pinza portante sul manipolo Q Basic 24

Smontaggio e pulizia della pinza portante sul manipolo Q Profi 25

Smontaggio e pulizia della pinza portante sul manipolo Q3 25

Smontaggio del cavo motore sul manipolo Q3 26

12 Dati tecnici 27

13 Allegato 28

13.1 Indirizzi di assistenza 28

13.2 Dichiarazione di conformità 31

1 Informazioni sul manuale d'istruzione

Prima di utilizzare Q3, è necessario leggere il presente manuale d'istruzione.

Prestare particolare attenzione al capitolo 2 "Norme di sicurezza generali".

1.1 Informazioni generali

Il manuale ha lo scopo di permettere di familiarizzare con Q3 e di conoscerne le possibilità di utilizzo conforme.

Esso contiene indicazioni importanti su un impiego sicuro e corretto del dispositivo. Osservarlo significa:

- Evitare pericoli
- Ridurre i costi di riparazione e i tempi di inattività forzata
- Aumentare l'affidabilità e la durata del prodotto

Il manuale deve essere letto e consultato da tutti coloro che sono incaricati di utilizzare Q3.

Oltre al manuale, è necessario osservare anche le norme vigenti nelle singole sedi in materia di antinfortunistica e protezione dell'ambiente.

1.2 Ulteriore documentazione

Nel sito *www.schick-dental.de* si trovano la versione sempre aggiornata di questo manuale e altre informazioni attuali relative al prodotto.

1.3 Immagini e simboli utilizzati

In questo manuale vengono utilizzati le immagini e i simboli seguenti:

➢ Simbolo di attività: il testo accanto a questa immagine descrive procedure che devono essere eseguite nella sequenza indicata dall'alto in basso.

✓ Simbolo di risultato: il testo accanto a questa immagine descrive il risultato di un'azione.

ⓘ Simbolo informativo: informazioni aggiuntive

1.4 Struttura degli avvisi

Gradi di pericolo

Parola chiave	Utilizzo in caso di...	Possibili conseguenze se l'indicazione di sicurezza non viene rispettata:
PERICOLO	Danni personali (pericolo imminente)	Morte o gravi infortuni!
AVVERTENZA	Danni personali (situazione potenzialmente pericolosa)	Morte o gravi infortuni!
ATTENZIONE	Danni personali	Infortuni leggeri o limitati!

Tab. 1.1 Gradi di pericolo

Gli avvisi sono strutturati come segue:

- Pittogramma con parola chiave corrispondente al grado di pericolo
- Descrizione del pericolo (tipo di pericolo)
- Descrizione delle conseguenze del pericolo (conseguenze del pericolo)
- Misure (procedure) per evitare il pericolo

PERICOLO!

Tipo di pericolo (testo)

Conseguenze del pericolo (testo)

➢ Prevenzione del pericolo (testo)

Segnali di avviso In determinati punti vengono utilizzate indicazioni di sicurezza speciali, che vengono rappresentate dai seguenti simboli.

Punto di pericolo generale
Questo simbolo si trova prima di attività che comportano
un pericolo di danni personali ed estesi danni materiali.

Se è un presente una fonte di pericolo univoca, viene applicato uno dei seguenti simboli.

Alta tensione
Questo simbolo si trova prima di attività che comportano
un pericolo di scarica elettrica, con possibili conseguenze fatali.

Infortuni alle mani
Questo simbolo si trova prima di attività che comportano
un pericolo di infortunio alle mani.

1.5 Termini tecnici e abbreviazioni utilizzati

Abbreviazione	Significato
MM	Manipolo a motore
CG	Comando da ginocchio
CP	Comando a pedale
CT	Comando da tavolo

Tab. 1.2 Abbreviazioni utilizzate

2 Norme di sicurezza generali

2.1 Principi

Utilizzo unicamente alle velocità massime previste dal produttore dello strumento. Utilizzo unicamente di strumenti che il produttore/fornitore reputa adatti al tipo di impiego e ai dati di potenza di Q3.

Campo di applicazione: industria, attività professionali

Qualifiche personali: utilizzo da parte di tirocinanti e studenti solo dopo addestramento da parte di un operatore esperto.

Il comando è di tipo manuale, a scelta tramite piastra per ginocchio, leva a pedale o pedale semplice.

2.2 Utilizzo conforme

Gli impianti Q3 sono esclusivamente concepiti per l'impiego universale in laboratori odontotecnici nella lavorazione a secco di pezzi quali corone e ponti, nonché di materiali compositi e di scheletrati. Devono essere utilizzati solo strumenti destinati alla lavorazione di tali materiali.

2.3 Possibili utilizzi non conformi

Il sistema non deve essere utilizzato:

- in ambienti a rischio di esplosione

- per l'intervento medico sui pazienti

- per la lavorazione di materiali umidi
- per la lavorazione di materiali infiammabili
- qualsiasi altro utilizzo che esula da quello specificato dal produttore è da considerarsi non conforme
- non è consentito pulire il manipolo con aria compressa.

2.4 Scelta e qualifiche del personale

Qualifiche personali: utilizzo da parte di tirocinanti e studenti solo dopo addestramento da parte di un operatore esperto.

2.5 Luoghi di lavoro per il personale

Luogo di lavoro in laboratori dentistici/laboratori medici/studi dentistici, industria e artigianato.

2.6 Dispositivi di sicurezza

Le unità di comando da tavolo e da ginocchio dispongono di un display che mostra la velocità massima preimpostata. L'unità di controllo a pedale è limitata a un massimo di 30.000 giri dopo l'accensione e per velocità superiori deve essere deliberatamente abilitata dall'utente.

Antincendio

Nessuna necessità particolare.

2.7 Segnali di sicurezza

Indicazione sulla targhetta identificativa del dispositivo.

Significato

Leggere attentamente il manuale d'istruzione prima dell'uso.

2.8 Misure di sicurezza

Non lasciare sciolti i capelli lunghi.

Pulire l'area di lavoro tramite aspirazione.

Equipaggiamento di sicurezza personale

Occhiali protettivi

Tenere pulita l'area di lavoro.

2.9 Norme di sicurezza

Indicazioni generali

Attenzione!

Pericolo di infortuni a causa di strumenti appuntiti e/o rotanti!

Indossare occhiali protettivi.

Durante il trasporto

Trasporto e spedizione devono avvenire nell'imballaggio originale o in un imballaggio adatto.

Durante il montaggio

L'accesso alla corrente elettrica non deve essere ostacolato durante il montaggio.

Durante il funzionamento

Il prodotto deve essere utilizzato esclusivamente insieme a un dispositivo di aspirazione adeguato e indossando l'equipaggiamento di sicurezza previsto.

In caso di rotazione antioraria, in alcune circostanze la pinza portante potrebbe allentarsi quando si usa un manipolo standard.

Interventi di cura e controllo

- Secondo quanto indicato dal manuale d'istruzione

- Intervento da parte di tirocinanti e studenti solo dopo addestramento da parte di un operatore esperto.

Interventi di manutenzione e riparazione

- Devono essere effettuati solo dal produttore.
- Regolazione e teach-in devono essere eseguiti solo da personale qualificato con conoscenze specifiche della classe di dispositivo in questione.

Alterazioni strutturali

Non sono consentite alterazioni strutturali al prodotto.

2.10 Ampliamento e modifica

Il satellite di comando delle serie QUBE e QUBE II può essere collegato alle unità di controllo di Q3.

Quando si usa l'unità Q3 nella versione da tavolo, sono disponibili un pedale dinamico opzionale e un interruttore on/off a pedale.

3 Fornitura

Versione da ginocchio	Cod. art.	Versione da piede	Cod. art.
Q3 Premium SK	10785	Q3 Premium SF	10788
Q3 Profi SK	10775	Q3 Profi SF	10778
Q3 Basic SK	10765	Q3 Basic SF	10768
Manipolo con cavo	10720, 9300, 9400/3	Manipolo con cavo	10720, 9300, 9400/3
Supporto manipolo con due utensili	9127	Cavo di rete	9415
Cavo di rete	9415	Supporto manipolo con due utensili	9127
Placca di sospensione	9103		
Viti, due pezzi	3170		

Versione da tavolo	Cod. art.	Opzionale	N° art.
Q3 Premium ST	10793		
Q3 Profi ST	10783		
Q3 Basic ST	10773	Interruttore on/off a pedale	6370/2
Manipolo con cavo	10720, 9300, 9400/3	Comando a pedale	9440
Supporto manipolo con due utensili	9127	Satellite di comando	9520
Cavo di rete	9415	Powerstick	10745

4 Descrizione tecnica

4.1 Panoramica

L'impianto Q3 è un sistema moderno concepito per l'impiego universale in laboratori odontotecnici nella lavorazione di corone e ponti, nonché di materiali compositi e di scheletrati. Q3 è disponibile in tre diverse varianti di comando: da ginocchio (CG), a pedale (CP) e da tavolo (CT).

4.2 Descrizione del funzionamento

Il manipolo viene utilizzato come strumento di levigatura o taglio. La velocità massima del manipolo è limitata tramite la manopola sull'unità di controllo per le versioni da tavolo e da ginocchio e tramite il tasto max. sulla parte anteriore dell'unità di controllo.

Facoltativamente, è possibile collegare il satellite operativo QUBE o QUBE II. Qui, le velocità preimpostate e attuali, così come la limitazione, sono mostrate attraverso il display e i tasti touch-sensitive. La regolazione della velocità viene effettuata, a seconda della versione, con la piastra per ginocchio, con la leva a pedale o con il pedale dinamico collegato (solo nella versione da tavolo).

4.3 Interfacce

Le unità di comando di Q3 II sono interfacciate ad altri apparecchi:

Collegamento al dispositivo di controllo di impianti di aspirazione. Se Q3 viene utilizzato con un aspiratore monoposto KaVo SMARTair o con un dispositivo di apertura per aspiratori Zubler AP 501, è possibile impiegare la linea di comando art. nº 9229 (per KaVo) o art. n° 9234 (per Freuding/Zubler) per il collegamento e la messa in sicurezza del segnale di accensione.

Attivazione del segnale di posizione di aspirazione:

- ➢ Con l'unità di controllo accesa e il manipolo collegato, sull'unità con comando a pedala e da ginocchio tenere premuto il pulsante per 4 secondi e sull'unità da tavolo il pulsante per 4 secondi.
- ✓ Conferma tramite 2 vibrazioni sul manipolo

La disattivazione del segnale di posizione di aspirazione avviene in modo analogo.

4.4 Caratteristiche degli strumenti

Devono essere utilizzati solo strumenti con un'azione rotatoria perfettamente funzionante. Il diametro del fusto deve misurare, a seconda del modello di pinza portante, 2,35 o 3 mm.

4.5 Piastrina indicatrice

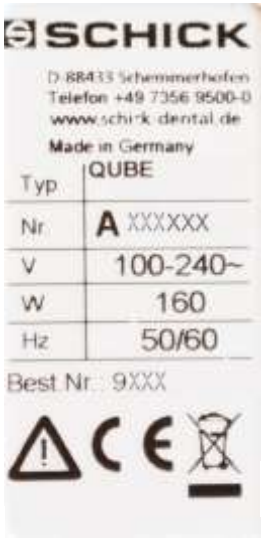

(1) (2) (3) (4) (5) (6) (7) (8) (9) (10)

1° Produttore
2° Modello
3° Numero di serie
4° Tensione di alimentazione
5° Potenza
6° Frequenza di rete
7° Nº articolo/ordine
8° Pittogramma: indicazioni di smaltimento
9° Pittogramma: attenersi al manuale d'istruzione
10° Certifica CE

5 Trasporto e immagazzinaggio

5.1 Trasporto

Se al momento della consegna della merce è presente un visibile danno all'imballaggio, lo stesso deve essere immediatamente notificato allo spedizioniere e confermato per via scritta. Dopodiché, è necessario comunicare il danno a Schick GmbH.

Prerequisiti della sede di utilizzo

I dispositivi altamente refrigerati devono essere portati a temperatura ambiente prima della messa in servizio. Pericolo di formazione di condensa.

5.2 Immagazzinaggio

Prerequisiti della sede di immagazzinaggio

Nell'imballaggio originale, solo al coperto, protetto dall'umidità.

6 Installazione e messa in servizio

6.1 Installazione

Strumentazione necessaria

Per la versione con comando da ginocchio o da tavolo: cacciavite a stella, event. trapano/avvitatore elettrico per il fissaggio della placca di sospensione.

Misure di sicurezza prima dell'installazione

In caso di interventi all'installazione elettrica, rimuovere la presa di corrente.

Eseguire l'installazione

Montaggio della placca di sospensione per la versione con comando da ginocchio.

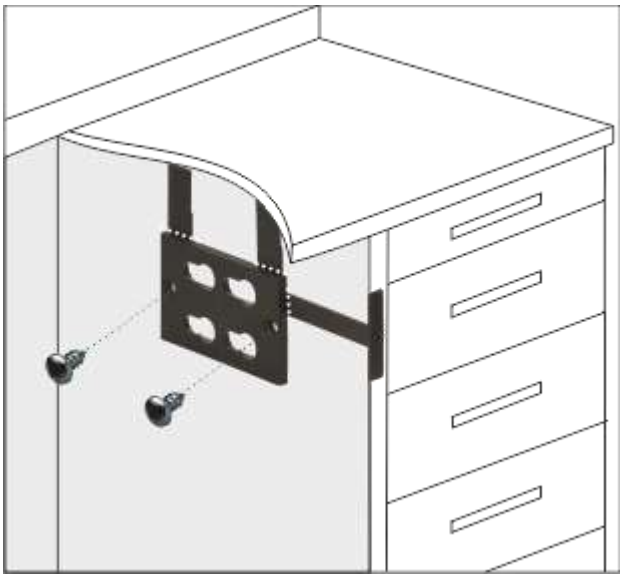

- La placca di sospensione è dotata di distanziatori, che servono da finecorsa per il corretto posizionamento dell'unità di comando da ginocchio.
- A tal fine, la placca di sospensione deve essere posizionata sul tavolo di lavoro come mostrato in figura e fissata con le viti in dotazione. Dopo il montaggio, i tre distanziatori possono essere rimossi dalla placca.

Montaggio dell'unità di comando alla placca di sospensione

- Per il montaggio dell'unità di comando da ginocchio, la cavità posteriore deve essere inserita nella placca di sospensione e premuta fino a udire un suono di scatto.

La placca di sospensione Q3 è identica alla placca di sospensione delle unità Q **Basic, Q Profi, QUBE e QUBE II. Pertanto, l'unità di comando da ginocchio Q3** può essere fissata al posto di lavoro senza modifiche se prima era già presente una delle unità citate.

6.2 Messa in servizio

Collegare l'alimentazione

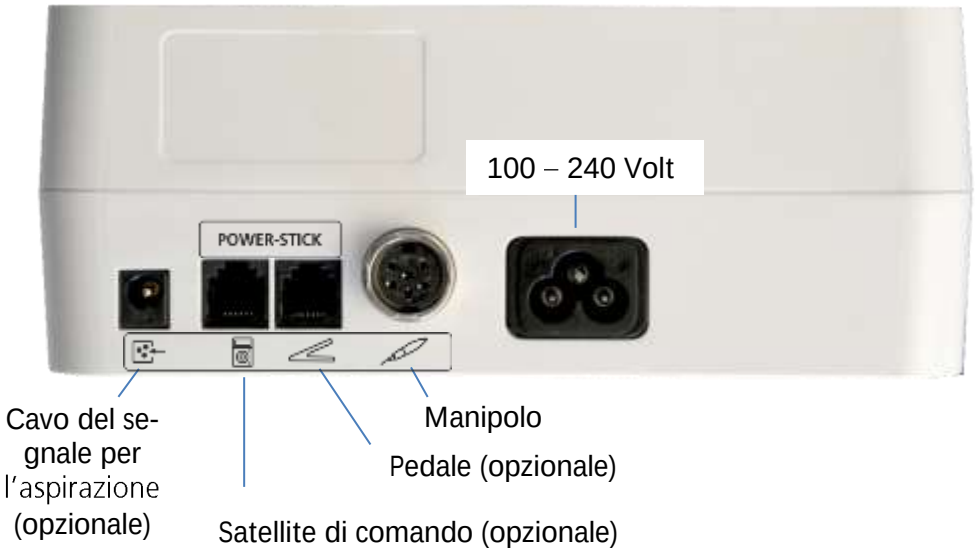

- Collegare il manipolo a motore alla presa "Manipolo".
- Opzionale: Collegare il satellite di comando all'unità di comando per mezzo del cavo.
- Opzionale: Collegare un pedale alla presa "Pedale" (solo per l'unità da tavolo)
- Opzionale: Collegare il "Powerchip" in una presa libera (satellite di comando o pedale)
- Opzionale: Collegare un cavo di segnale del punto di aspirazione o un trasmettitore di segnale alla presa "Cavo di segnale per l'aspirazione" (per uso dell'interfaccia vedere pagina 13, 4.3)
- Inserire la spina dell'adattatore di rete nella presa di alimentazione dell'unità di comando.

Inserire il cavo di rete nella presa solo dopo che il manipolo e il satellite di comando (opzionale) sull'unità di comando sono stati collegati correttamente (100 - 240 Volt)

7 Satellite di comando (opzionale, non incluso nella fornitura)

I satelliti operativi conosciuti dal QUBE e dal QUBE II possono essere collegati all'unità di comando del Q3. Il satellite di comando può essere utilizzato per impostare le velocità preimpostate e attuali sul piano di lavoro e per azionare il tempomat e il senso di rotazione. Non è possibile utilizzare il coltello elettrico per cera insieme al Q3.

In caso di utilizzo del satellite di comando opzionale, è necessario osservare le istruzioni per l'uso fornite con il satellite di comando!

8 Powerchip (opzionale, non incluso nella fornitura)

L'unità Q3 ha la possibilità di collegare nella presa del pedale o del satellite di comando un powerchip che aumenta la potenza delle unità Q3 Basic e Q3 Profi di 2 Ncm e la velocità massima di 10.000 giri/min. Il powerstick non è utilizzabile con l'unità Q3 Premium.

Dopo aver collegato il power stick, l'unità di controllo deve essere spenta e riaccesa una volta.

Quando si usa il powerstick sull'unità a pedale Q3, la velocità massima aumentata è disponibile solo dopo aver premuto il pulsante max .

Si raccomanda di attenersi al numero di giri massimo ammesso dello strumento utilizzato!

9 Funzioni e utilizzo

9.1 Accensione e spegnimento delle unità di comando Q3

L'accensione e lo spegnimento avvengono tramite l'interruttore principale sul lato anteriore dell'unità di comando. Indicazione di pronto tramite display o LED sull'interruttore principale.

L'unità di comando Q3 (versione con comando da ginocchio, piede o da tavolo) può essere spenta solo tramite l'interruttore principale quando il manipolo è fermo.

9.2 Funzionamento e display OLED

Una volta acceso, il display OLED dell'unità di comando Q3 (solo nelle versioni con comando da ginocchio e da tavolo) fornisce informazioni su tutte le condizioni operative del dispositivo.

In particolare, vengono mostrati i seguenti parametri:

- *Dispositivo pronto all'uso*: Il display mostra la velocità massima preselezionata, la velocità massima possibile del manipolo, il senso di rotazione e il tempomat (se attivato).
- *Condizione operativa:* Mentre il motore è in funzione, il display passa alla visualizzazione di base.

Visualizzazione di base del display OLED (versione con comando da ginocchio):

Display OLED con il manipolo in funzione (versione da tavolo):

La visualizzazione invertita segnala che il manipolo è in funzione!

Con il controllo dinamico dell'unità con comando da ginocchio o dell'unità da tavolo con pedale dinamico, dopo l'avvio del manipolo la velocità massima precedentemente impostata viene visualizzata nella riga del display "LIM.**"** (abbreviazione di LIMITE) .

9.3 Utilizzare il manipolo e l'unità di comando

Versione con comando da ginocchio:

- Controllo del numero di giri variabile tramite la piastra per ginocchio fino al numero di giri massimo impostato tramite la manopola.

Versione con comando a pedale:

- Controllo del numero di giri variabile tramite leva a pedale fino a

  1. 30000 1/min
  2. Dopo il rilascio tramite tasto fino al numero di giri massimo della variante corrispondente

Versione unità da tavolo:

Controllo del numero di giri variabile tramite pedale dinamico opzionale art. n° 9440 fino al numero di giri massimo impostato tramite la manopola.

Avvio statico del manipolo tramite il tasto al numero di giri impostato tramite la manopola.

Avvio statico del manipolo tramite l'interruttore a pedale opzionale art. n° 6370/2 al numero di giri impostato tramite la manopola.

Verificare sempre la velocità massima consentita dello strumento inserito prima di avviare il manipolo!

9.4 Funzione tempomat

Grazie alla funzione tempomat dell'unità con comando da ginocchio o a pedale, è possibile utilizzare il manipolo a motore senza dover continuamente azionare gli elementi di comando (piastra per ginocchio o leva a pedale).

Attivare tempomat:

- ➢ Premere una volta il tasto . Il simbolo viene visualizzato sul display oppure il LED accanto al simbolo del pedale si illumina
- ✓ L'attivazione del tempomat viene confermata da un segnale di vibrazione sul manipolo.
- ➢ Se il numero di giri viene mantenuto costante per più di due secondi tramite l'elemento di comando (piastra con comando da ginocchio o leva a pedale), quest'ultimo può essere rilasciato e il manipolo continuerà a funzionare alla velocità appena utilizzata. Per arrestare il manipolo, azionare l'elemento di comando.

Fig. Il display dell'unità con comando da ginocchio tempomat è attivato.

9.5 Modifica della direzione di rotazione del manipolo

È possibile modificare la direzione di rotazione del manipolo Q3 da destra a sinistra. La direzione preimpostata in fabbrica è verso destra.

Modifica della direzione:

- ➢ Premere brevemente una volta il tasto .
- ✓ Il simbolo o sul display mostra la direzione di rotazione oppure il LED accanto al simbolo sul pedale si illumina.
- ✓ Il cambio del senso di rotazione viene confermato da un segnale di vibrazione sul manipolo.

Se il manipolo Q3 viene sollecitato eccessivamente quando la rotazione è impostata a sinistra, la pinza portante potrebbe teoricamente allentarsi. Se Q3 viene utilizzato da mancini con strumenti per rotazione a sinistra, è necessario servirsi dello speciale manipolo per mancini, nº art. 9002/08.

9.6 Cambio degli strumenti sul manipolo

Ruotando l'impugnatura sul manipolo è possibile aprire e chiudere la pinza portante.

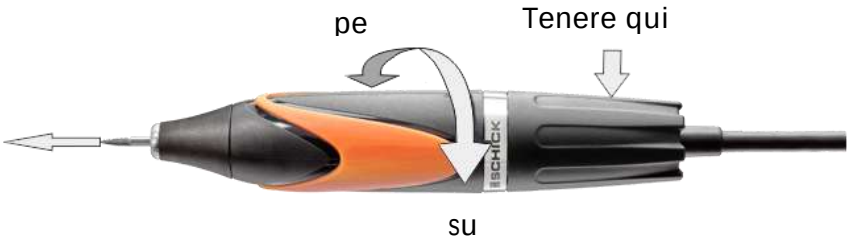

Nota:

Sostituire gli strumenti solo quando il motore è spento! Per assicurare la precisione e la durata della pinza portante, lasciare sempre inserito uno strumento o il perno protettivo in dotazione, anche quando non viene utilizzata.

Attenzione: Per evitare la rottura del gambo dello strumento in caso di velocità elevata, inserire gli strumenti nella pinza quanto più a fondo possibile, al fine di assicurare una tenuta massima.

10 Supporto in caso di guasti

10.1 Procedura in caso di guasti o errori

I messaggi di errore vengono rimossi dal display non appena si rilascia la piastra per ginocchio o la leva a pedale, oppure se l'errore viene eliminato. In questo modo, non è necessario attendere che il dispositivo si riavvii.

Se un errore non può essere eliminato tramite i passi descritti poco sopra, rivolgersi a un centro di assistenza autorizzato o direttamente a Schick.

10.2 Messaggi di guasto e di errore

Le unità di controllo Q3 dispongono di un'elettronica di controllo intelligente che riconosce i possibili guasti ed è in grado di segnalarli tramite un codice di errore sul display o tramite il LED stand-by. Se si verifica un guasto, viene visualizzato il messaggio "ERROR-01".

Esempio di un messaggio di errore: ERROR 01

I messaggi di guasto/errore sono divisi in categorie, dove la categoria è indicata da un codice di lampeggiamento del LED di stand-by.

L'unità di controllo a pedale Q3 visualizza solo la categoria di errore facendo lampeggiare il LED di stand-by.

Con tutte le varianti di unità di comando, se sono presenti più errori contemporaneamente viene visualizzato l'errore con la priorità superiore. Non appena questo viene risolto, viene visualizzato l'errore di priorità inferiore.

Categoria	Componente	Codice di lampeggiamento	Prioritizzazione
1	Manipolo/cavo	Una volta, breve	3
2	Motore del manipolo	Una volta, breve	2
3	Dispositivo di comando	Tre volte, breve	1

Lista dettagliata dei codici di errore:

Codice errore	Descrizione errore	Categoria	Causa	Soluzione
01	Il manipolo non è collegato.	1	2 o 3 fasi del motore non fanno contatto. Viene controllato sempre quando il comando è attivo.	Controllare se il manipolo è collegato correttamente.
02	Errore nel cavo del manipolo.	1	Una fase del motore non fa contatto. Viene sempre controllato quando il comando è acceso.	Sostituire il cavo del motore.
03	Motore bloccato all'avvio.	2	Pinza aperta o manipolo bloccato da danni ai cuscinetti.	Controllare se lo strumento ruota liberamente.
04	Motore bloccato durante la marcia	2	Motore bloccato durante la marcia per più di 2 secondi.	Ridurre la pressione di contatto.
05	Scheda principale difettosa	3	Guasto elettrico sulla scheda principale.	Contattare l'assistenza Schick.
08	Errore della tensione di alimentazione	3	Tensione del circuito intermedio (48V), 18V o 3V3 fuori dall'intervallo limite.	Contattare l'assistenza Schick.
10	Unità di comando sovraccaricata	3	Le temperature sulla scheda principale sono troppo alte.	Lasciare raffreddare l'unità di comando.

11 Interventi di pulizia e controllo per l'operatore

11.1 Indicazioni generali

Il manipolo a motore QUBE II è progettato per durare a lungo, tuttavia, di tanto in tanto è necessario smontare e pulire la pinza portante, nonché rimuovere con un pennello lo sporco eventualmente presente sotto la punta del manipolo.

Lo sporco sulle superfici di plastica può essere pulito con un panno asciutto.

Non utilizzare detergenti aggressivi!

11.2 Programma di pulizia e controllo

Programma di pulizia e controllo per il manipolo:

Intervallo	Interventi di pulizia e controllo	Note
Settimanal-mente	Smontare la punta e rimuovere lo sporco	Non utilizzare aria compressa!
Mensilmente	Smontare, pulire e lubrificare la pinza portante	Utilizzare il lubrificante nº art. 51/1

11.3 Eseguire interventi di cura e controllo

Smontaggio e pulizia della pinza portante sul manipolo Q Basic

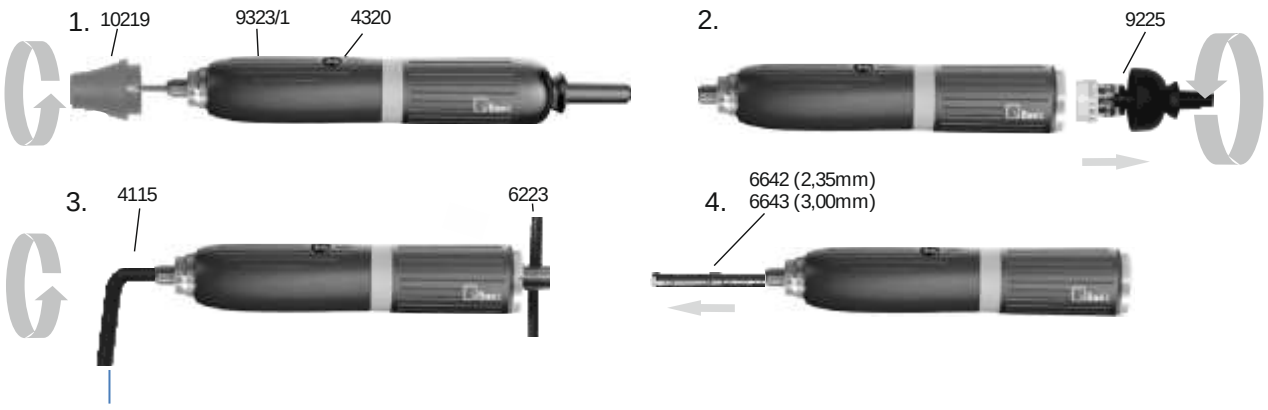

1. Rimuovere lo strumento, svitare la punta
2. Svitare ed estrarre il cappuccio cavo motore

3. Inserire la chiave per pinza portante (nº art. 4115) nella pinza aperta, afferrare l'albero con la chiave a forchetta (nº art. 9188) inserendola nell'apposita spianatura, quindi svitare la pinza ruotando in modo deciso, eventualmente picchiettando sulla chiave per pinza portante.

4. Estrarre la pinza portante dall'albero.

Smontaggio e pulizia della pinza portante sul manipolo Q Profi

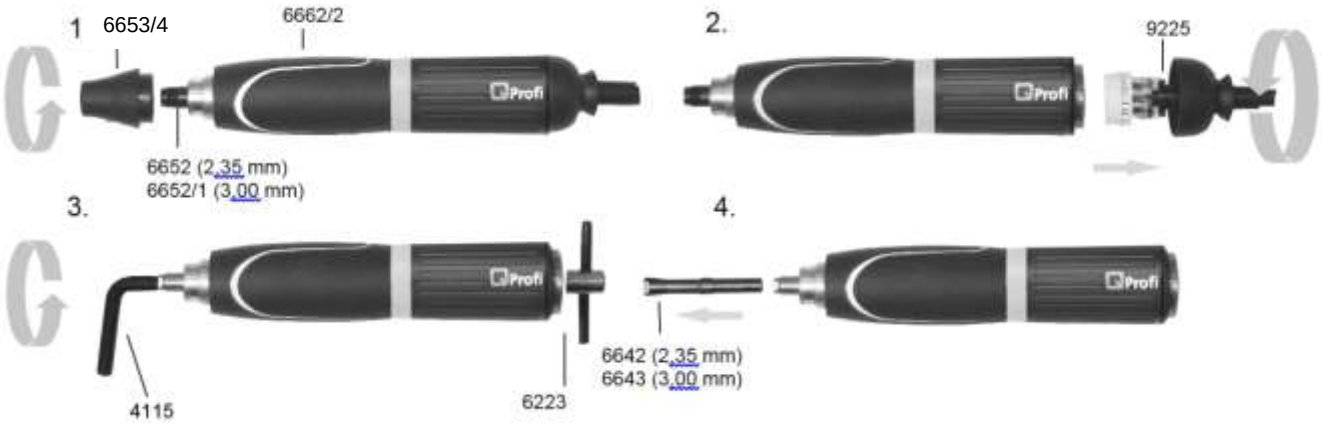

5. Rimuovere lo strumento, svitare la punta ed estrarre il cappuccio antipolvere dal manipolo.

6. Inserire la chiave per pinza portante (nº art. 4115) nella pinza aperta, afferrare l'albero con la chiave a forchetta (nº art. 9188) inserendola nell'apposita spianatura, quindi svitare la pinza ruotando in modo deciso, eventualmente picchiettando sulla chiave per pinza portante.

7. Estrarre la pinza portante dall'albero.

Smontaggio e pulizia della pinza portante sul manipolo Q3

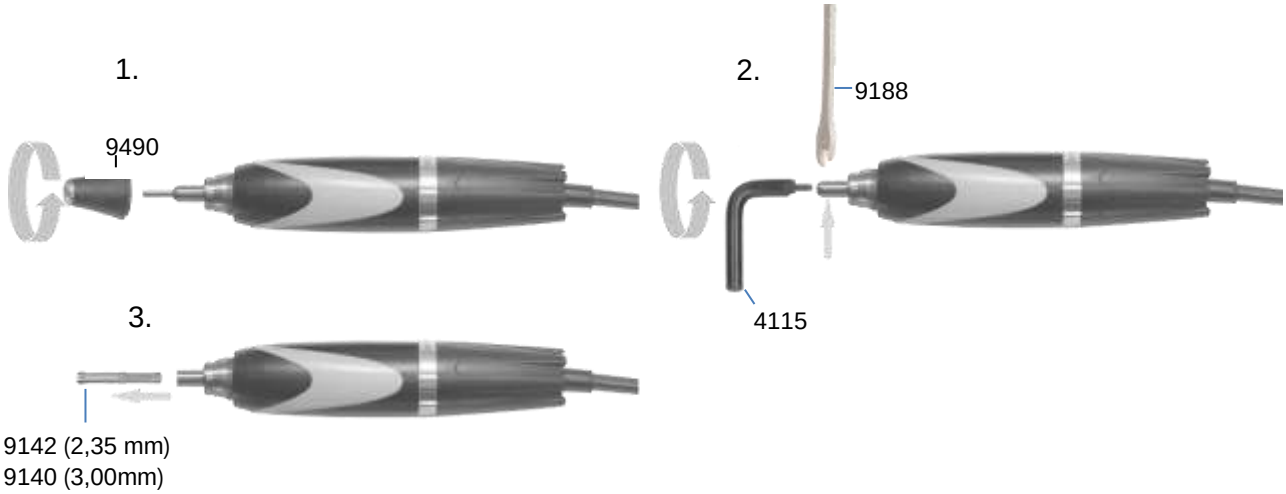

8. Rimuovere lo strumento e svitare la punta

9. Inserire la chiave per pinza portante (nº art. 4115) nella pinza aperta, afferrare l'albero con la chiave a forchetta (nº art. 9188) inserendola nell'apposita spianatura, quindi svitare la pinza ruotando in modo deciso, eventualmente picchiettando sulla chiave per pinza portante.

10. Estrarre la pinza portante dall'albero.

Dopo aver pulito a fondo la pinza portante, essa deve essere lubrificata sulla parte esterna con un lubrificante speciale (nº art. 51/1) prima di rimontarla.

Quando si rimonta la pinza portante, serrarla solo leggermente! Nella modalità operativa normale (rotazione a destra), essa si serra in modo automatico.

Per assicurare la precisione e la durata della pinza portante, lasciare sempre inserito uno strumento o il perno protettivo in dotazione, anche quando non viene utilizzata.

Non pulire il manipolo con aria compressa!

Il codice delle chiavi per pinza portante corrispondenti si trova sulla parte inferiore del rivestimento del manipolo.

Smontaggio del cavo motore sul manipolo Q3

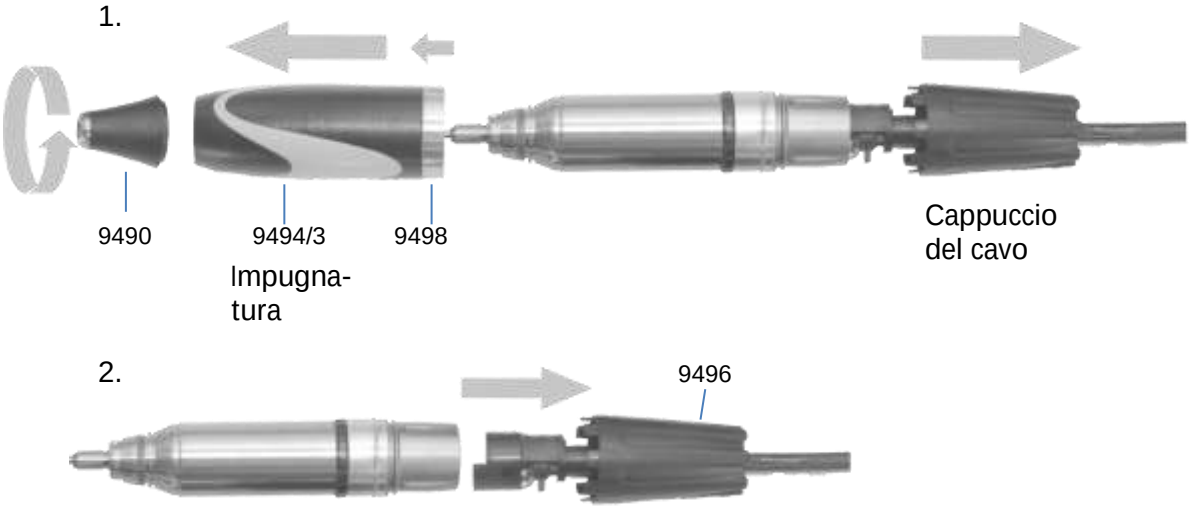

1. Svitare la punta dal manipolo, quindi estrarre in direzione della freccia l'involucro dell'impugnatura con l'anello e il cappuccio del cavo.

2. Rimuovere dal manipolo la custodia del connettore del cavo motore.

Durante il montaggio della custodia del connettore, prestare attenzione al corretto posizionamento dei contatti di quest'ultimo!

12 Dati tecnici

Manipolo:

Dati generali e dimensioni	Q3 Basic	Q3 Profi	Q3 Premium
Gamma di regimi	200 – 40.000 1/min	200 – 50.000 1/min	200 – 60.000 1/min
Coppia max.	7 Ncm	9 Ncm	11 Ncm
Diametro	30 mm	28 mm	29 mm
Lunghezza	158 mm	158 mm	144 mm
Peso senza cavi	240 g	240 g	180 g
Peso con cavi	370 g	370 g	320 g
Raffreddamento	Sistema chiuso senza raffreddamento	Sistema chiuso senza raffreddamento	Sistema chiuso senza raffreddamento
Sistema di azionamento	Motore DC senza collettore	Motore DC senza collettore	Motore DC senza collettore
Coassialità	<= 0,02 mm	<= 0,02 mm	<= 0,02 mm
Morse di serraggio	Ø 2,35 e 3,0 mm (opzionale)	Ø 2,35 e 3,0 mm (opzionale)	Ø 2,35 e 3,0 mm (opzionale)
Cambio degli strumenti	Serraggio rapido	Serraggio rapido	Serraggio rapido

Apparecchi di comando:

Dimensioni	Unità di comando da ginocchio	Unità di comando a pedale	Apparecchio da tavolo
Larghezza	128 mm	175 mm	106 mm
Altezza	208 mm	95 mm	200 mm
Profondità	207 mm	260 mm	207 mm
Peso	1.360 g	2.300 g	1.880 g

Satellite (opzionale)

Larghezza	84 mm
Altezza	60 mm
Profondità	115 mm
Peso	280 g
Tensione d'esercizio	100 – 240 Volt
Potenza di registrazione	Q3 Basic 180 Watt, Q3 Profi 240 Watt, Q3 Premium 340 Watt

Il valore totale delle vibrazioni in funzione è inferiore a 2,5 m/s².

13 Allegato

13.1 Indirizzi di assistenza

Schick GmbH

Lehenkreuzweg 12

88433 Schemmerhofen

Tel.: +49 7356 9500-0

Fax: +49 7356 950095

E-mail: info@schick-dental.de

Internet: www.schick-dental.de

In caso di necessità di assistenza, inviare il dispositivo direttamente a Schick GmbH all'indirizzo sopraindicato e compilare il modulo di riparazione (incluso sul retro come materiale fotocopiabile e disponibile all'indirizzo www.schick-dental.de/service-reparatur/reparatur-und-abholservice).

Inviare quindi via fax il modulo compilato al numero 07356/9500-95, oppure inviarlo per e-mail all'indirizzo info@schick-dental.de

Reparaturauftrag

Anschrift Labor / Praxis:

Schick GmbH
Lehenkreuzweg 12
D-88433 Schemmerhofen

Telefon: +49 7356 9500-0
Telefax: +49 7356 9500-95
E-Mail: info@schick-dental.de
Internet: www.schick-dental.de

Ansprechpartner/in: _____

Telefon: _____ Fax: _____

E-Mail: _____

Anbei erhalten Sie zur:

☐ Reparatur ☐ Kostenvoranschlag *

☐ Reklamation ☐ Garantie *(Kaufnachweis in Form von Rechnung oder Lieferscheinkopie beilegend)*

Seriennummer: Bezeichnung:

_____ _____

_____ _____

_____ _____

Einsendegrund / Bemerkung:

_____

_____

_____

Abholservice:

☐ Ja, ich wünsche eine Abholung des defekten Gerätes

Datum Abholtag (ab Folgetag möglich): _____

Leihgerät:

☐ Ja, bitte senden Sie mir für die Dauer der Reparatur bei Schick Dental kostenlos ein Ersatzgerät zu

Motorhandstück (Typ): _____ Steuergerät (Typ): _____

Sonstige Geräte: _____

☐ Ja, bitte holen Sie nach der Reparatur meines Gerätes das Ersatzgerät wieder ab

Datum: _____ Unterschrift: _____

Drucken Senden

* Auf Wunsch werden Kostenvoranschläge erstellt. Wenn Sie die Reparatur gemäß Kostenvoranschlag nicht wünschen, berechnen wir für die Erstellung des Kostenvoranschlages € 30,- Bearbeitungsgebühren und Versandkosten. Produkte, für die ein Kostenvoranschlag erstellt wurde, werden nach 6 Monaten verschrottet, sofern wir von Reparaturauftraggeber keine/ei Nachricht erhalten. Reparaturen werden nicht durchgeführt, wenn die Kosten der Reparatur den halben Neupreis des Produkts überschreiten.

Schick GmbH
Lehenkreuzweg 12
D -88433 Schemmerhofen
Telefono +49 7356 9500 -0
Telefax +49 7356 9500 95
E-Mail info@schick-dental.de
Internet www.schick-dental.de
www.schick-industrie.de

Schick GmbH si riserva il diritto di apportare modifiche alla presente documentazione e alle descrizioni, alle misure e ai dati tecnici in essa contenuti senza preavviso.
Schick GmbH non si assume alcuna responsabilità per eventuali errori nella documentazione. In nessun caso Schick GmbH può essere considerata responsabile per danni o conseguenze derivanti dall'utilizzo di questa documentazione o dall'hardware e software in essa descritti.
La custodia e la cura dei dati sono responsabilità dell'utente. Schick GmbH non si assume alcuna responsabilità per la perdita o la manipolazione di basi dati già esistenti.
Si ricorda che qualsiasi tipo di riproduzione, anche per scopi interni all'azienda, è vietato. Il contenuto non deve essere messo a disposizione di terzi e non deve essere utilizzato per scopi diversi da quelli previsti.
© Copyright di proprietà di Schick GmbH

13.2 Dichiarazione di conformità

Noi,
Lehenkreuzweg 12
D-88433 Schemmerhofen

con la presente dichiariamo che il prodotto

Q3 costituito dal
manipolo a motore Q3 10720, 9300, 9400/3, 9400/13
in combinazione con il
dispositivo di comando Q3 10705, 10705/1, 10705/2, 10710, 10710/1, 10710/2, 10715, 10715/1 und 10715/2

interruttore a pedale (on/off) 6370/2
pedale dinamico 9440

è conforme alle seguenti disposizioni pertinenti:

2006/42/EU	(Direttiva macchine)
2014/30/EU	(Direttiva CEM)
2011/65/EU	(RoHS)

Nome/ indirizzo del rappresentante autorizzato Nella comunità di:	Wolfgang Schick Lehenkreuzweg 12 88433 Schemmerhofen

Schemmerhofen, ottobre 2021

W. Schick
Amministratore delegato

Salvo modifiche tecniche

L'unità è conforme alle norme applicabili secondo VDE per quanto riguarda la sicurezza dell'unità e la protezione radio.

Conservare sempre le istruzioni per l'uso sul luogo d'impiego dell'apparecchio.
In questa sede, desideriamo anche sottolineare che tali apparecchiature tecnicamente di alta qualità richiedono un servizio di riparazione appropriato e personale appositamente formato.
SCHICK garantisce riparazioni perfette con pezzi di ricambio originali. È concesso un periodo di garanzia di 6 mesi su ogni riparazione effettuata da noi internamente.

D21775 Salvo modifiche tecniche 2021/10