SCHICK
Dentalgeräte

Georg Schick Dental GmbH
Lehenkreuzweg 12
D-88433 Schemmerhofen

Telefon +49 7356 9500-0
Telefax +49 7356 9500-95
E-Mail info@schick-dental.de
Internet www.schick-dental.de

Mode d' emploi
SCHICK - Fraiseuse HZ 90

SCHICK - Fraiseuse HZ 90

Sommaire:

1. Description - accessories spéciaux
2. Caractéristiques techniques
3. Utilisation
   - Elément de commande
   - Fraiseuse
   - Plateau orientable pour modèles
4. Changement d' outils
5. Changement de la griffe de serrage
6. Changement des charbons

1. Description

Fraiseuse HZ 90 complète	2005
Fraiseuse HZ 90	2000
Elément de commande de la fraiseuse SM-HZ	2100
Câble d' limentation 1m	2108
Pédale de commande (mise en marche de l' électro - aimant)	2110
Pédale de commande (moteur)	4260
Moteur avec câble special et embout pour fraisage	4100/02
Socle de faisage	2060
Plateau orientable pour modèles	2121
Clé pour pince de serrage	4115
Clé de maintien	4113

Accessories spéciaux / pièces de rechange:

Axe de mesure	2052
Socle de fraisage de rechange	4920
Chariot coulissant	2182
Ensemble lumière froide pour fraiseuse	2002
Eclairage	4740
Moteur SM avec câble spécial 2107	4150/02
Embout pour fraisage	4310/03
pince de serrage 2,35 mm	4114
pince de serrage 3,0 mm	4117
pince de serrage 1,6 mm	4116
Moteur avec câble et pièce à main	4100

(pour un raccord supplémentaire à l' élément de commande de la fraiseuse - la mise en marche pourra être commutée à volonté)

2. Caractéristiques techniques

Tension de résaeu	230 V Tension alternative
Fréquence du réseau	50 / 60 Hz
Puissance absorbée	80 W
Sécuritée de l' appareil	protection contre les surcharges incorporées
Tension du moteur à vitesse maximale	23,5 V tension continue
Vitesse de rotation du porte - fraises	0 - 30.000 t/m sans paliers
Hauteur max./min. - largeur - profondeur	420/320 mm / 210 mm / 270 mm
Poids total	env. 16 kg

3. Utilisation

1. Elément de commande

1.1 Enfoncer et visser le câble de raccord **(7)** dans la douille **(6)** de l' élément de commande et dans la douille **(8)** de la fraiseuse.

1.2 Mise sous tension de l' appareil par la commutateur **(1)** "ON". La lampe témoin s' allume. A présent, les autres fonctions électriques pourront être mises en marche. Appuyer à nouveau sur le commutateur **(1)** "OFF" et l' appareil sera éteint.

1.3 Pour la mise en circuit du porte-fraises, appuyer d' abord sur la touche **(3)** "M2". Le moteur de la fraiseuse pourra être mis en fonction à l' aide de la touche **(2)** "INT", en appuyant sur la touche **(2)** "EXT" on mettra à nouveau le moteur hors circuit. La fonction marche / arrêt du moteur de la fraiseuse pourra également être effectuée à l' aide de la pédale de commande comprise dans l' ensemble livré. Pour cela, la touche **(2)** "EXT" devra être enclenchée. La pédale de commande, avec sa fiche à 5 pôles, sera enfoncée et vissée à l' arrière de l' élément de commande, dans la douille correspondante.

1.4 La mise en marche de l' électro-aimant incorporé, servant à bloquer les deux bras articulés sera également effectuée par la pédale de commande comprise dans le colis. La pédale de commande avec sa fiche à deux pôles sera enfoncée et vissée au panneau arrière de l' élément de commande, dans la douille correspondante.

1.5 La vitesse de rotation du moteur de la fraiseuse et respectivement de la pièce à main supplémentaire (voir paragraphe 1.6), peut être réglée sans paliers de 0 à 30.000 tours/minute, par le décalage du potentiomètre **(5).**

1.6 Un moteur pièce à main du type SM pourra être raccordé à la fiche femelle **(4)**. La commutation du moteur de la fraiseuse au moteur pièce à main se fera en actionnant la touche **(3)** "M1". Pour la fonction marche/arrêt et respectivement pour le changement de vitesse de rotation, se référer aux paragraphes.

1.7 **Dérangement**
En cas de surcharge ou de blocage du moteur de la fraiseuse, respectivement du moteur pièce à main, l' appareil se déconnectera pour des raisons de sécurité. En placant l' interrupteur **(1)** sur la position arrêt puis marche, l' appareil sera à nouveau prêt à fontionner. La surchauffe provoguée par une sollicitation importante et durable, sans blocage, déclenchera la protection contre les surcharges incorporées au panneau arrière de l' appareil. La pointe noir qui apparaît pourra à nouveau être enfoncée après un temps de refroidissement adéquat.

2. Fraiseuse

2.1 Le blocage du déblocage des bras articulés par l' électro-aimant, s' effectuera à l' aide de la commande à pédale.

2.2 Pour le déplacement en hauteur de bras articulés, il faut desserrer le levier de serrage **(9)** par une légère rotation vers la gauche. Ensuite on pourra déplacer la colonne vers le bas ou vers le haut à l' aide de la molette **(10)** située à droite de celle-ci. Puis resserrer la colonne à l' aide du levier de serrage **(9)**. Par traction, les leviers de serrage pourront être placés dans les positions souhaitées; en les relachant, ils enclencheront à nouveau.

2.3 Le socle de fraisage ou chariot coulissant pourront être desserés par le levier de serrage **(17)**. Pour cela, on desserrera le levier de serrage dans le sens inverse des aiguilles d' une montre, on tirera dans le sens de l' axe et on enlèvera le socle de fraisage ou le chariot coulissant. Pour introduire le socle de fraisage ou le chariot coulissant, tirer le levier de serrage placé à la verticale dans le sens de l' axe, introduire le goujon de la partie à placer, lacher le levier et resserrer modérément dans le sens des aiguilles d' une montre. Le levier de serrage pourra être placé au besoin dans une autre position. Pour cela, desserrer la vis du levier, le placer dans la position souhaitée et resserrer la vis.

2.4 Le chariot vertical pourra être calé dans chaque position à l' aide de la vis moletée **(13)**. A la partie supérieure du chariot se trouvent les deux manchons pour la butée de profondeur et la tension du ressort. La tension du ressort peut être réglée dans toutes les positions comprises entre la butée fixe, supérieure et inférieure. L' axe de butée de profondeur **(16)** a une division radiale de 50 x 0,01 mm et une division axiale de 0,5 mm. Une rotation du tambour représente donc 0,5 mm. La trajectoire verticale du chariot est de 20 mm. Le levier de perçage **(14)** pourra aussi être dévissée et déposé dans la cavité de la partie arrière du bras articulé principal.

2.5 Le porte-fraises pourra être retiré par le haut, après avoir desserré la vis moletée **(11)**. Pour le replacer, le faire glisser vers le bas jusqu' à la butée.
Le levier de manoeuvre de la pince de serrage **(12)** doit être orienté vers la gauche lorsque la pince de serrage est fermée; serrer la vis moletée.

2.6 L' axe de mesure **(19)** livré comme accessoire spécial pourra être monté de la même facon que lee porte-fraises, où, la position en hauteur est sans butée et par conséquent choisie librement. L' axe libéré pourra également être déposé dans une cavité à clapet prévue à cet effet, située dans la partie **(15)** arrière du bras articulé principal.

3. Plateau orientable pour modèles

3.1 Après une utilisation prolongée, il est possible que le plateau pour modèles **(18)** ne se laisse plus suffisamment tendre. Ceci peut être corrigé en tournant de façon adéquate la vis sans tête située à la partie inférieure du socle et au milieu de la bridge de serrage. La vis est protégée par un écrou.

4. Changement d' outil

L' ouverture de la pince de serrage sera effectuée à l' aide de la manette **(12)** en la faisant pivoter vers la droite jusqu' à la butée. Après avoir introduit la tige de l' outil dans la pince de serrage, pivoter le levier de tension vers la gauche jusqu' à la butée. Dans la perspective de la précision et de la durabilité de la pince de serrage, il faut veiller à laisser un outil enclenché même en cas de non utilisation.

ATTENTION: procéder au changement d' outil uniquement lorsque l' appareil est éteint et le moteur arrêté.

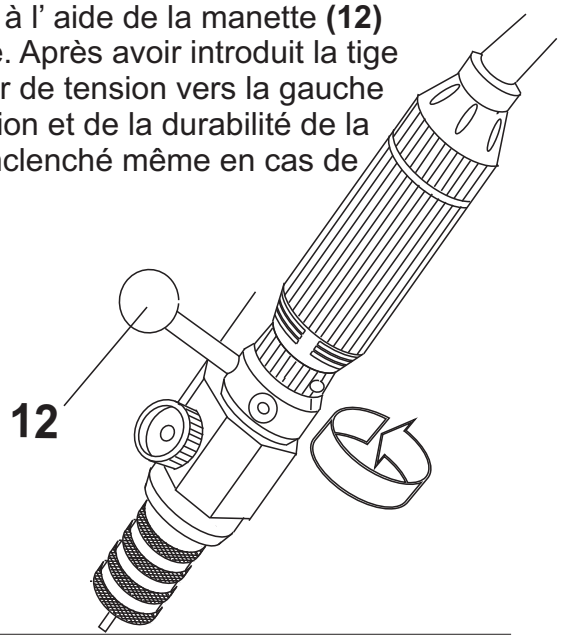

SCHICK - Fraiseuse HZ 90

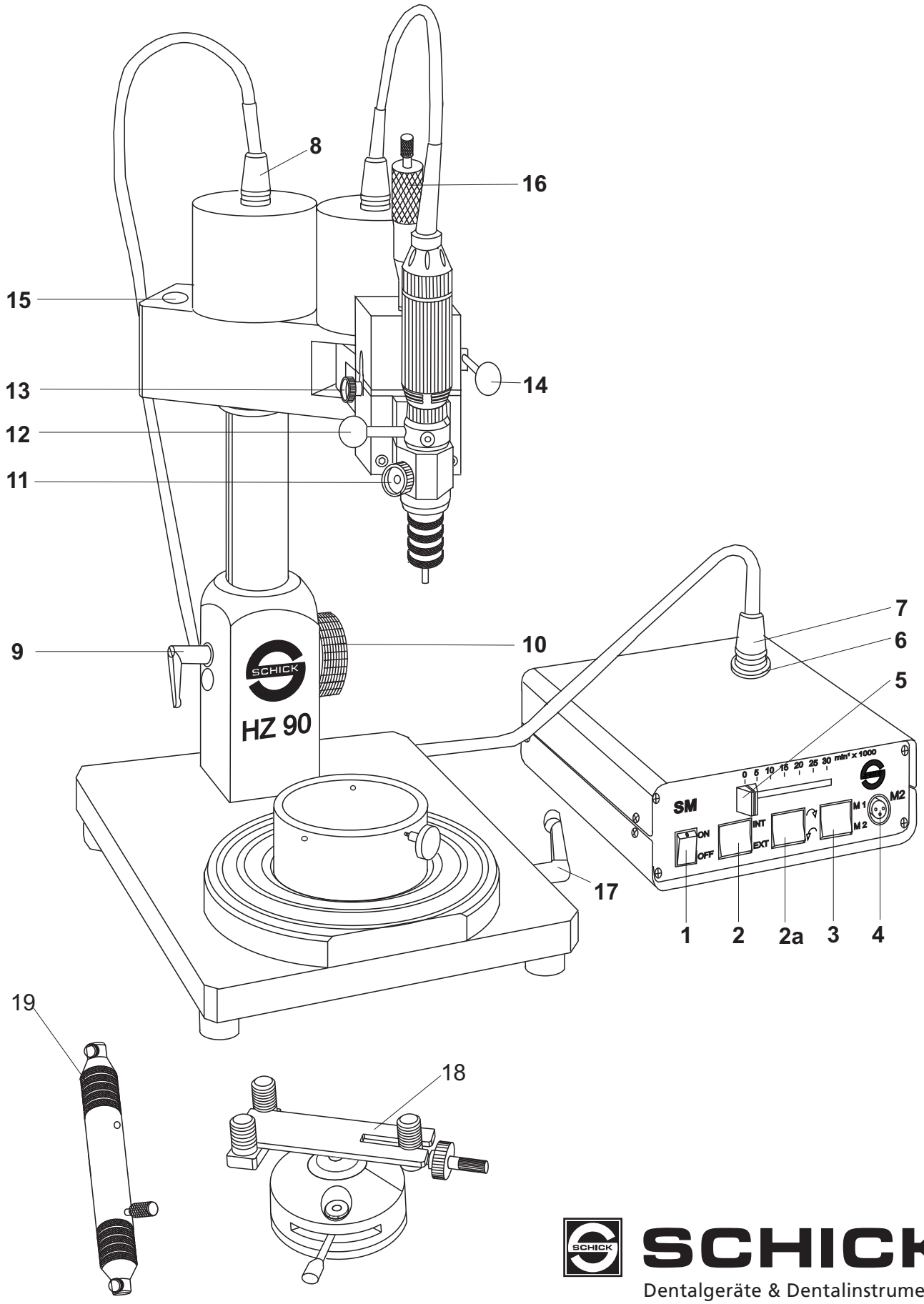

SCHICK
Dentalgeräte & Dentalinstrumente

5. Changement de la pince de serrage

5.1 Ouvrir la griffe de serrage
5.2 Tourner la griffe de serrage **24** à l' aide de la clé spéciale **23** d'un movement sec et la dévisser en direction de la flèche
5.3 Visser la griffe de serrage **24** à l' aide de la clé spéciale **23** en direction de la flèche jusqu' à ce qu' il y ait résistance.
5.4 Si après un long usage la griffe de serrage est bloquée, il faut enlever l' embout de fraisage du moteur avec pointe **20** pour pouvoir maintenir l' entraîneur **21** avec la clé spéciale ci-jointe **22.**

S'il vous plaît note: Dans la pince est une goupile d'ârret pour arbres courts, il est toujours enlevés ou remplacés au besoin.

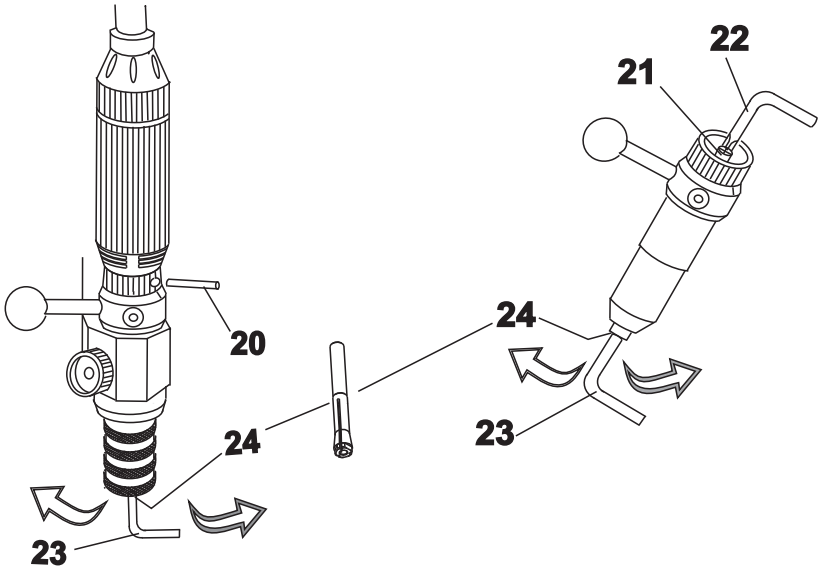

6. Changement des charbons

6.1 Dévisser le couvercle **30** dans le sens de la flèche et le retirer. Déconnecter la fiche avec le câble.
6.2 Tourner du doigt le ressort de retenue **31** en direction de la flèche jusqu' à la butée.
6.3 Enlever les anciens charbons
6.4 Placer les nouveaux charbons **32**. Veiller à ce que l' ergot **33** des charbons **32** entre dans le trou prévu **34**. Ne pas déformer l'ergot. Le fil de cuivre du charbon doit être libre.
6.5 Tourner du doigt le ressort de retenue **31** en direction de la flèche jusqu' à la butée. Connecter la fiche avec le câble. (Observer la position).
6.6 Revisser le couvercle **30**. Veiller à ne pas tordre le câble.

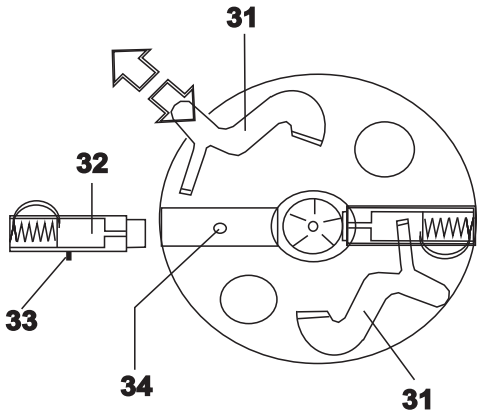

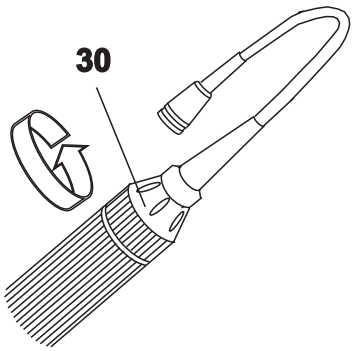

Déclaration de conformité

Nous, **GEORG SCHICK DENTAL GmbH**
Lehenkreuz 12
88433 Schemmerhofen

déclarons que le produit

Appareil de fraisage HZ 90 2005

est conform aux dispositions des directives:

92/59/EWG	(allgemeine Produktsicherheit)
89/392/EWG	(Maschinenrichtlinie)
73/23/EWG	(Niederspannungsrichtlinie)

et aux normes ou autres documents normatifs appliqués:

EN 60204/1	(Elektrische Ausrüstung von Maschinen)
EN 55014	(Funkentstörung)
EN 292	(Sicherheit von Maschinen)
DIN/VDE 0875/1	(Sicherheit von Maschinen)

Schemmerhofen, Janvier 1997

W. Schick
Directeur général