SCHICK
Dentalgeräte

Georg Schick Dental GmbH
Lehenkreuz 12
D-88433 Schemmerhofen
Telefon 07356/9500-0
Telefax 07356/9500-95
Internet: http://www.schick-dental.de
E-mail: info@schick-dental.de

Gebrauchsanweisung
SCHICK - Gipsmodellsäge GS

SCHICK - Gipsmodellsäge GS

Inhalt:

1. Lieferumfang - Zubehör
2. Einsatz und Gebrauch
3. Allgemeine Hinweise
   Achtung! ⚠
4. Inbetriebnahme / Betrieb
5. Pflege und Wartung
6. Störungen
7. Technische Daten

1. Lieferumfang - Zubehör

Gipsmodellsäge GS komplett	Art.-Nr. 1900
Diamantsägeblatt	Art.-Nr. 1967/1
Netzleitung	Art.-Nr. 2160
Steckstift zum Sägeblattwechsel	Art.-Nr. 1934
Sechskant-Stiftschlüßel	Art.-Nr. W602000300

Sonderzubehör:

Modelltisch schwenkbar	Art.-Nr. 2321
Ersatz-Diamantsägeblatt	Art.-Nr. 1967/1
Ersatz-Schutzscheibe	Art.-Nr. 1929/1
Ersatz-Sicherung 0,8 A 250 V träge	Art.-Nr. 3105
Ersatz-Sicherung 5,0 A 250 V träge	Art.-Nr. 1932
Ersatz-Birne für Halogenlampe	Art.-Nr. 1948

2. Einsatz und Gebrauch

Die Gipsmodellsäge ist für den Einsatz im Dentallabor zum Bearbeiten aller üblichen Modellwerkstoffe konzipiert.
Durch das starr geführte Diamantsägeblatt ist es mühelos möglich, exakte Sägeschnitte herzustellen.

Das hohe Maß an Funktions- und Betriebssicherheit resultiert aus einem kugelgelagerten Direktantrieb, einer 2- Hand-Sicherheitsschaltung, integrierter Schutzscheibe sowie einem Motor mit Schnellstop.

3. Allgemeine Hinweise ⚠

3.1 Montieren des mitgelieferten Diamantsägeblattes
3.2 Montieren der mitgelieferten Schutzscheibe
3.3 Prüfen, ob Netzdaten mit den Angaben auf dem Typenschild übereinstimmen
3.4 Bei Benutzung sind die einschlägigen Bestimmungen der Berufsgenossenschaft zu beachten.

ACHTUNG !
- beim Einsatz darauf achten, daß das Sägemodell sicher im dafür vorgesehenen schwenkbaren Modelltisch eingespannt ist
- zur Reinigung grundsätzlich **keine Druckluft** verwenden
- Reparaturen oder sonstige Eingriffe dürfen nur durch von SCHICK autorisiertem Fachpersonal vorgenommen werden
- SCHICK übernimmt keine Gewährleistung, wenn die Gipsmodellsäge nicht in Übereinstimmung mit der Gebrauchsanweisung gehandhabt wird.

4. Inbetriebnahme / Betrieb

4.1 Montieren des Diamantsägeblattes

- Innensechskantschraube SW4 **(1)** lösen und Spannscheibe **(2)** abziehen
- Diamantsägeblatt auf den Zentrierdurchmesser aufsetzen
- Spannscheibe **(2)** aufschieben und Innensechskantschraube **(1)** festziehen
  (mit mitgeliefertem Steckstift in der dafür vorgesehenen Bohrung in der Spannscheibe **(2)** gegenhalten)

4.2 Montieren der Schutzscheibe

- Schutzscheibe über die Befestigungshülse seitlich am Sägeblattschutz anschrauben. Schrauben vorerst nur leicht anziehen, Schutzscheibe in gewünschte Neigung bringen und mit mitgeliefertem Sechskantstiftschlüssel festziehen.

4.3 Den Saugschlauch einer Absaugung (Ø 38 mm) an den Absaugstutzen an der Rückseite des Gerätes anschließen

4.4 Prüfen, ob Netzdaten mit den Angaben auf dem Typenschild übereinstimmen

4.5 Netzkabel am Gerät einstecken und anschließend Netzstecker in die Steckdose stecken.

Gerätebedienung:

- Netzschalter **(3)** einschalten
- Halogenlampe am Schaltring **(5)** einschalten
- Modelltisch mit fest eingespanntem Modell auf Magnetplatte **(6)** stellen
- Magnetschalter **(4)** betätigen. Die Magnetplatte setzt den Modelltisch fest
- Drucktaster **(7)** betätigen; durch gleichzeitiges Niederdrücken des Gelenkarmes wird ein eingebauter Schalter (Zweihandsicherheitsbedienung) aktiviert Sie können das Modell bearbeiten.

5. Pflege und Wartung

ACHTUNG !
Die Gipsmodellsäge nicht mit Druckluft reinigen !
Gerät von Zeit zu Zeit mit weichem Tuch reinigen
Eine weitere Wartung ist nicht erforderlich!

6. Störungen

Wird der Motor überlastet oder blockiert, kann eine Schmelzsicherung auslösen

6.1 Austausch der Schmelzsicherung

- Netzstecker ziehen
- Austausch der Sekundär- Sicherung (5,0 A 250 V träge Art.-Nr. 1932)
  Sicherungshalter (rechte Seite bei Rückansicht) aufschrauben und Sicherung austauschen.
- Austausch der Primär- Sicherung (2x 0,8 A 250 V träge Art.-Nr. 3105)
  Sicherungsaufnahme (Schubfach) unter dem Netzanschlußstecker heraus-ziehen und Sicherung austauschen.

6.2 Austausch der Birne in der Halogenlampe

- Netzstecker ziehen
- Schaltring **(5)** gegen den Uhrzeigersinn über 0-Stellung auf Markierung <> drehen und Deckel abnehmen. Birne austauschen und Deckel wieder montieren.

7. Technische Daten

Abmessungen:	Breite:	260 mm
	Höhe:	310 mm
	Tiefe:	260 mm
	Gewicht:	11 kg
Drehzahl:		6.500 Upm
Nennspannung:		AC 220 ...240 V
Nennfrequenz:		50 / 60 Hz
Aufnahmeleistung:		60 W
Diamantsägeblatt:	Durchmesser:	85 mm
	Schnittbreite:	0,3 mm
	Schnitttiefe:	22,5 mm
maximaler Hub vertikal:		70 mm
Absaugstutzendurchm.:		38 mm
Primär - Sicherung:		2x 0,8 A 250 V träge
Sekundär - Sicherung:		1x 5,0 A 250 V träge

Hersteller:

SCHICK
Dentalgeräte

Georg Schick Dental GmbH
Lehenkreuz 12
D-88433 Schemmerhofen
Telefon 07356/9500-0
Telefax 07356/9500-95
Internet: http://www.schick-dental.de
E-mail: info@schick-dental.de

SCHICK - Gipsmodellsäge GS

1. Innensechskant - Schraube SW4
2. Spannscheibe
3. Netzschalter
4. Schalter für Magnet
5. Einschaltring
6. Magnetplatte
7. Drucktaster

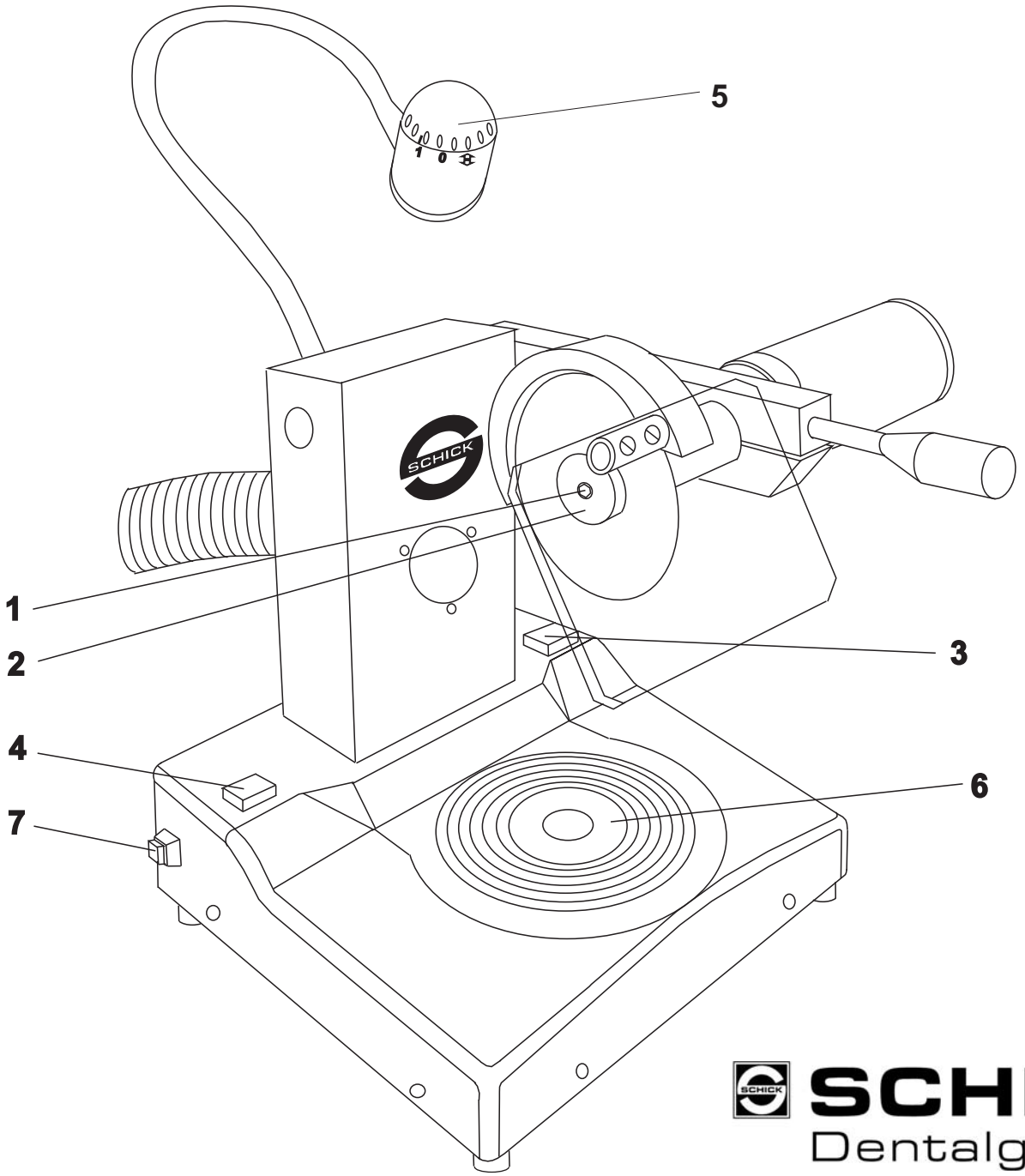

SCHICK
Dentalgeräte

Konformitätserklärung

Wir, **GEORG SCHICK DENTAL GmbH**
Lehenkreuz 12
88433 Schemmerhofen

erklären hiermit, daß das Produkt

Gipssäge 1900

folgenden einschlägigen Bestimmungen entspricht:

92/59/EWG	(allgemeine Produktsicherheit)
89/392/EWG	(Maschinenrichtlinie)
73/23/EWG	(Niederspannungsrichtlinie)
89/336/EWG	(EMV-Richtlinie)

Angewendete harmonisierte Normen:

EN 61010/1	(Elektrische Ausrüstung von Maschinen)
EN 55014	(Funkentstörung)
EN 55104	(Teil 1 - Störfestigkeit)
EN 292	(Sicherheit von Maschinen)
DIN/IEC 601/1	(Sicherheit von Maschinen)

Schemmerhofen, im Januar 1997

W. Schick
Geschäftsführer